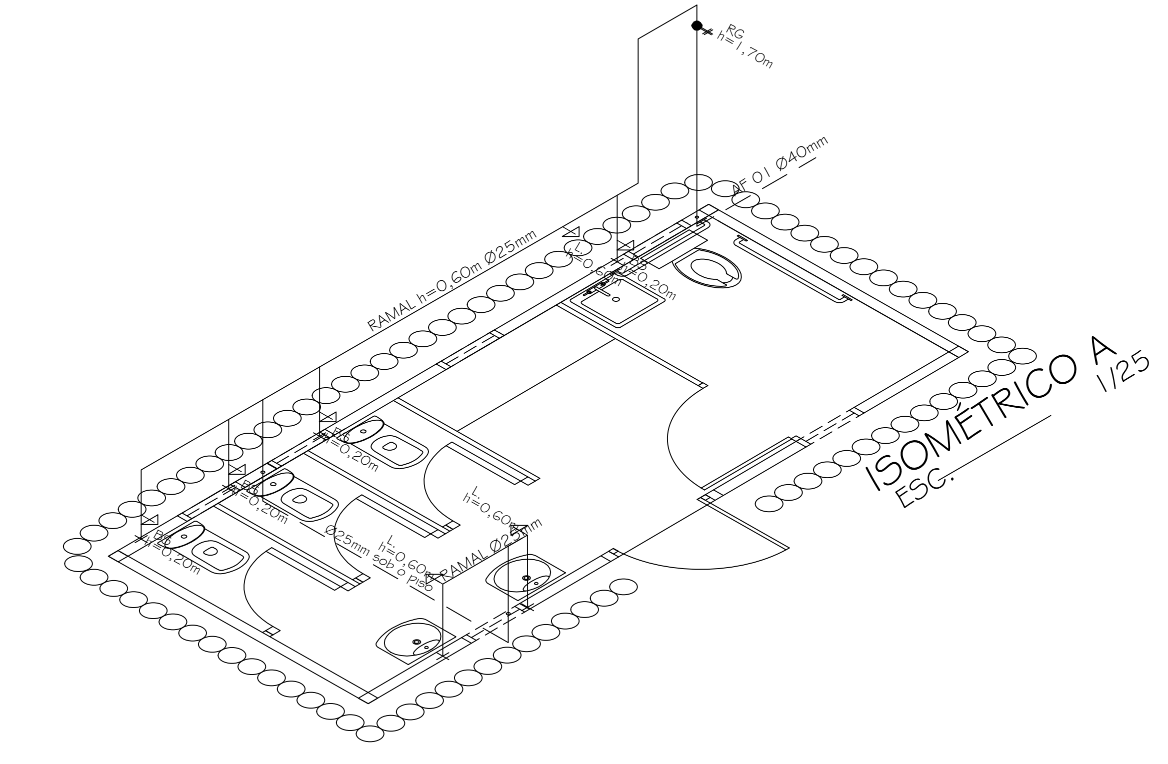

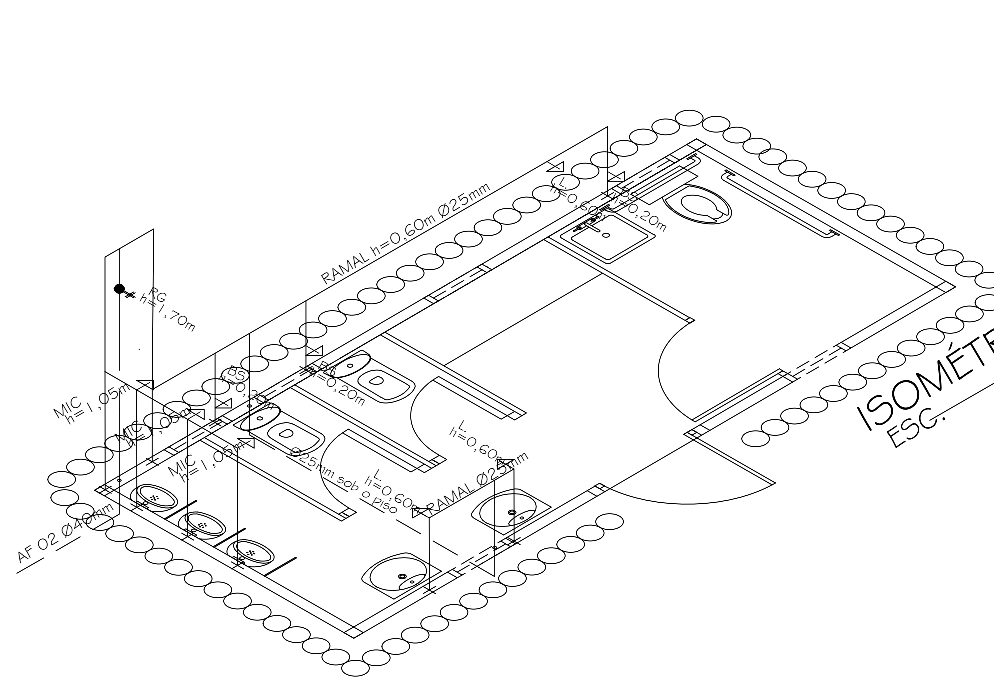

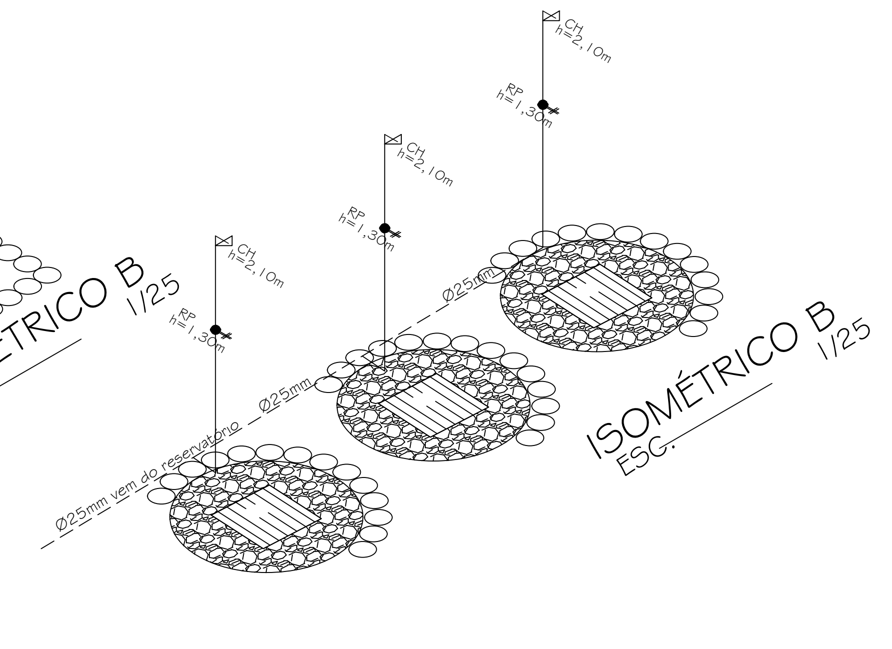

LEGENDA
—— TUBULAÇÃO DE ÁGUA FRIA
- - - - TUBULAÇÃO DE ESGOTO
C.I. - CAIXA DE INSPEÇÃO - Ø60cm

NOMENCLATURA	
C.I.	CAIXA DE INSPEÇÃO
S.C.	SIFÃO COPO
AF.	COLUNA DE ÁGUA FRIA
TV	COLUNA DE VENTILAÇÃO
B.S.	BACIA SANITÁRIA
L.	LAVATÓRIO
MIC.	MICTÓRIO

LEGENDA - BOMBAS	
01	1 Bomba Centrífuga, modelo 5C; potência = 1/2cv
02	REGISTRO DE BLOBO EM LIGA DE BRONZE, 2"
03	REGISTRO DE BLOBO EM LIGA DE BRONZE, 2. 1/2"
04	VÁLVULA DE RETENÇÃO C/ROSCA DE BRONZE, 2"
05	UNIÃO DE ASSENTO CÔNICO DE BRONZE, 2"
06	UNIÃO DE ASSENTO CÔNICO DE BRONZE, 2.1/2"
07	NIPLE DUPLO, 2"
08	NIPLE DUPLO, 2.1/2"

ALTURAS - ÁGUA FRIA	
L. (lavatório)	0,60m
BS (caixa acoplada)	0,20m
MIC (mictório)	1,05m
RAMAL DE WC	0,60m
RG (registro)	1,70m
CH (chuveiro)	2,10m

NOTA:

1 – TODOS OS DIAMETROS INDICADOS EM MILIMETROS (mm) PARA ÁGUA FRIA (AF), SÃO DIAMETROS EXTERNOS (DE) E OS INDICADOS EM POLEGADAS (") SÃO DIAMETROS INTERNOS (DN – DIAMETRO NOMINAL).
2 – TODOS OS DIAMETROS INDICADOS EM MILIMETROS (mm) PARA ESGOTOS E ÁGUAS PLUVIAIS SÃO DIAMETRO INTERNOS (DN–DIAMETRO NOMINAL.

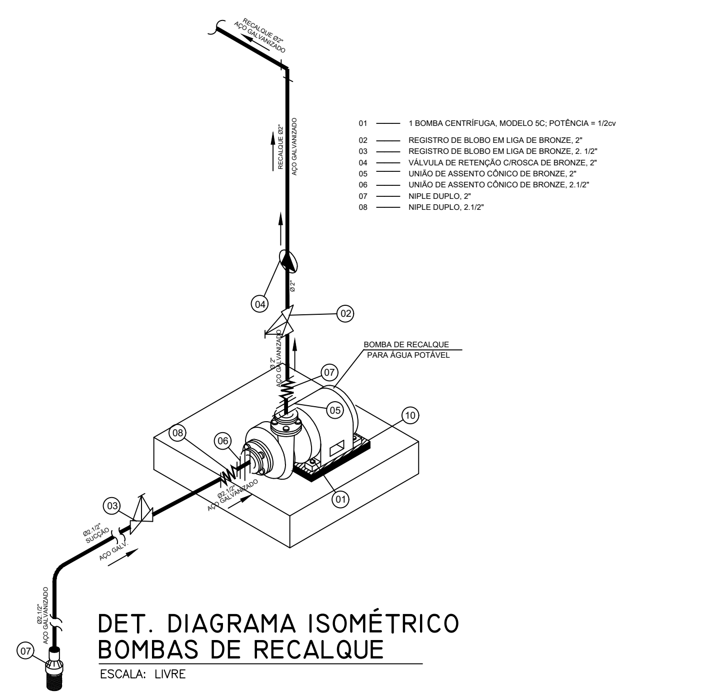

DET. DIAGRAMA ISOMÉTRICO
BOMBAS DE RECALQUE
ESCALA: LIVRE

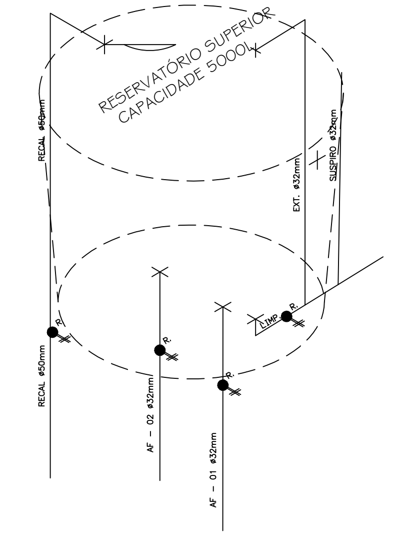

DET. RESERVATÓRIO 5.000L
ESCALA: LIVRE

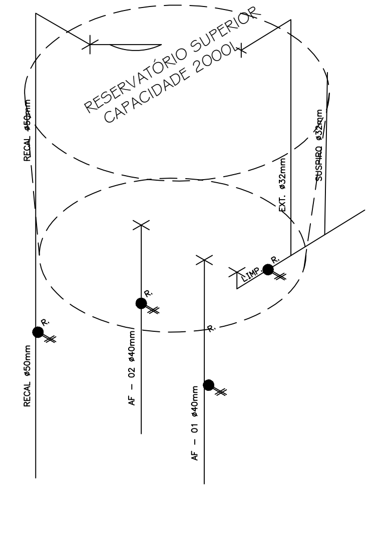

DET. RESERVATÓRIO 2.000L
ESCALA: LIVRE

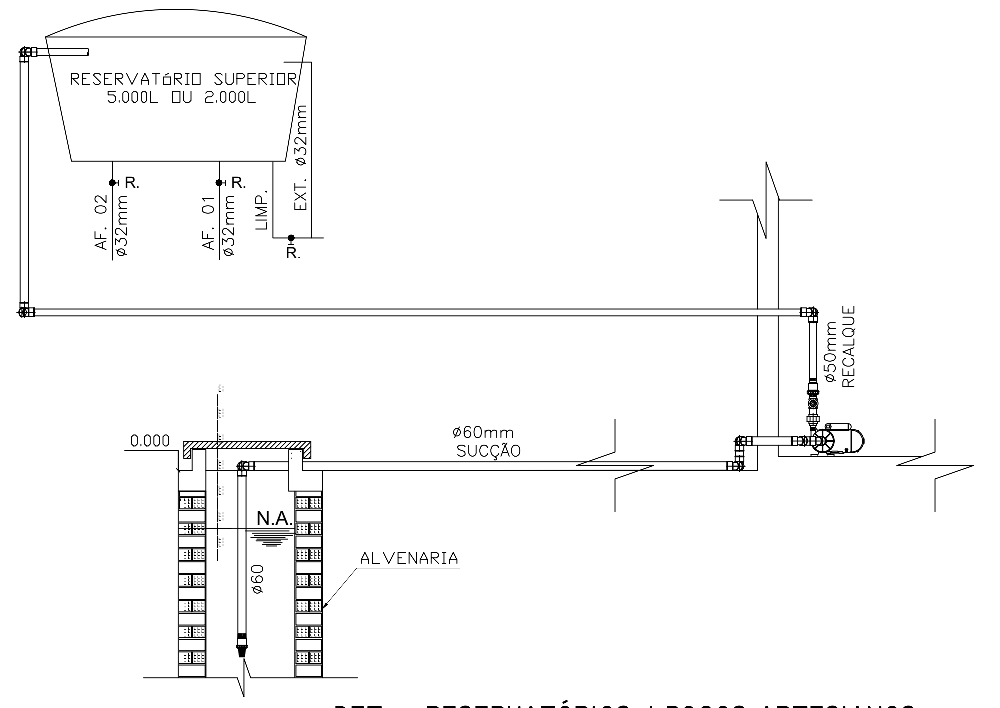

DET. - RESERVATÓRIOS / POÇOS ARTESIANOS
ESCALA: 1/25

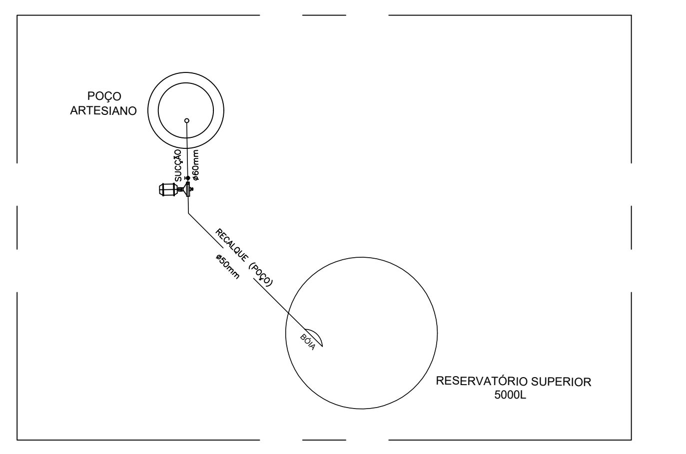

AMPLIAÇÃO "05"
ESCALA: 1/50

APROVAÇÃO

Igor Montenegro Fausto
Engenheiro Civil CREA/AL 8067-TP
Portaria nº 008/2017
Prefeitura de Porto de Pedras/AL

PROJETO HIDROSSANITÁRIO - PRAIA DO PATACHO

Título/ Obra: ESQUEMA GERAL HIDROSSANITÁRIO PRAIA DO PATACHO - PROTO DE PEDRAS/AL

Localização:

Proprietário: PREFEITURA DE PORTO DE PEDRAS - AL

Autor(a) do Projeto: PEDRO RILDOMAR DOS SANTOS (CREA 0212026798AL)

Responsável Técnico: PEDRO RILDOMAR DOS SANTOS (CREA 0212026798AL)

ART:

Áreas: ÁREA TOTAL REV. URBANA 45.395 m²

Assunto:
ISOMÉTRICOS
DETALHE DAS BOMBAS
DETALHE DOS RESERVATÓRIOS
AMPLIAÇÃO

Proprietário

Autor(a) do Projeto

Responsável Técnico

Desenho: PRISCILA DUARTE DE OLIVEIRA

Colaboração:

Data: JUN/2021

Escala: INDICADA

HIDSAN
06/06

Observações:

Revisão:

DIREITOS AUTORAIS RESERVADOS. ESTE PROJETO NÃO PODE SER USADO PARA AMPLIAÇÕES OU CONSTRUÇÕES DE OBRAS SIMILARES SEM PRÉVIA AUTORIZAÇÃO ESCRITA, EMITADA PELO ARQUITETO/ENGENHEIRO, COM A CORRESPONDENTE RRT/ART REGISTRADA NO CAU/AL OU CREA/AL.